POLYGRAN®

Каменная основа Вашей кухни

Каталог продукции 2016

Фабрика кухонных моек «Полигран» осуществляет производство моек из искусственного камня с 2000 года.

Многолетняя специализация позволила компании «Полигран-М» стать крупнейшим производителем кухонных моек из искусственного камня. Завод способен удовлетворить спрос на любой объем каменных моек.

Вместе с тем продолжается самостоятельная разработка новых форм и моделей моек, проводятся потребительские тесты для подбора новых цветов в соответствии с пожеланиями российского потребителя.

В настоящее время ООО «Полигран-М» осуществляет производство, оптовую и розничную продажу каменных моек из искусственного камня.

Действующая складская программа позволяет отгружать товар потребителям в день обращения.

Разумные цены и высокое качество производства оценили сотни тысяч наших покупателей.

ПОЛИГРАН – каменная основа вашей кухни.

Содержание

Кухонные мойки из камня POLYGRAN

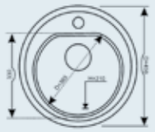
F-05 стр. 10

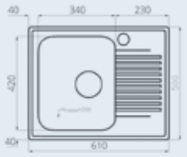
F-07 стр. 11

F-08 стр. 12

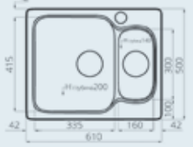
F-09 стр. 13

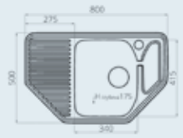
F-10 стр. 14

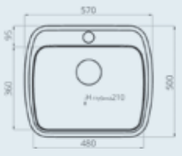
F-11 стр. 15

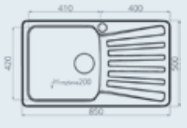
F-12 стр. 16

Кухонные мойки из камня POLYGRAN

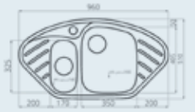
F-14 стр. 17

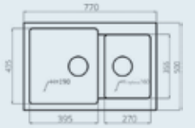
F-15 стр. 18

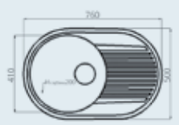
F-16 стр. 19

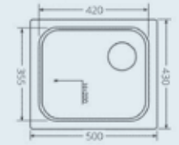
F-17 стр. 20

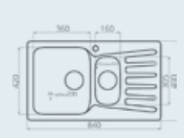
F-18 стр. 21

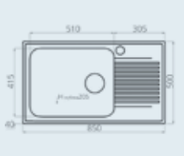
F-19 стр. 22

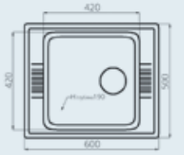
F-20 стр. 23

Кухонные мойки из камня POLYGRAN

	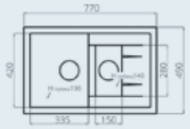	**F-21**	стр. 24
	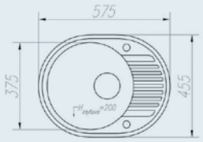	**F-22**	стр. 25
	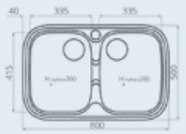	**F-150**	стр. 26
	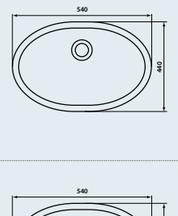	**F-29**	стр. 27
	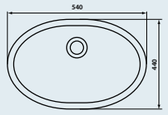	**F-30**	стр. 27

Кварцевые мойки для кухни TOLERO

	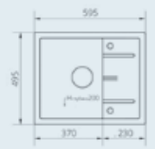	**R-107**	стр. 30
		R-108	стр. 31
		R-108E	стр. 32
	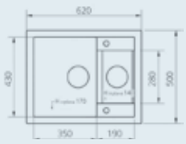	**R-109**	стр. 33
	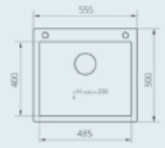	**R-111**	стр. 34
	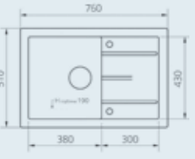	**R-112**	стр. 35
	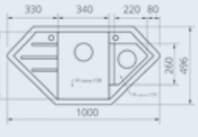	**R-114**	стр. 36
	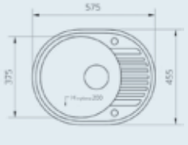	**R-122**	стр. 37

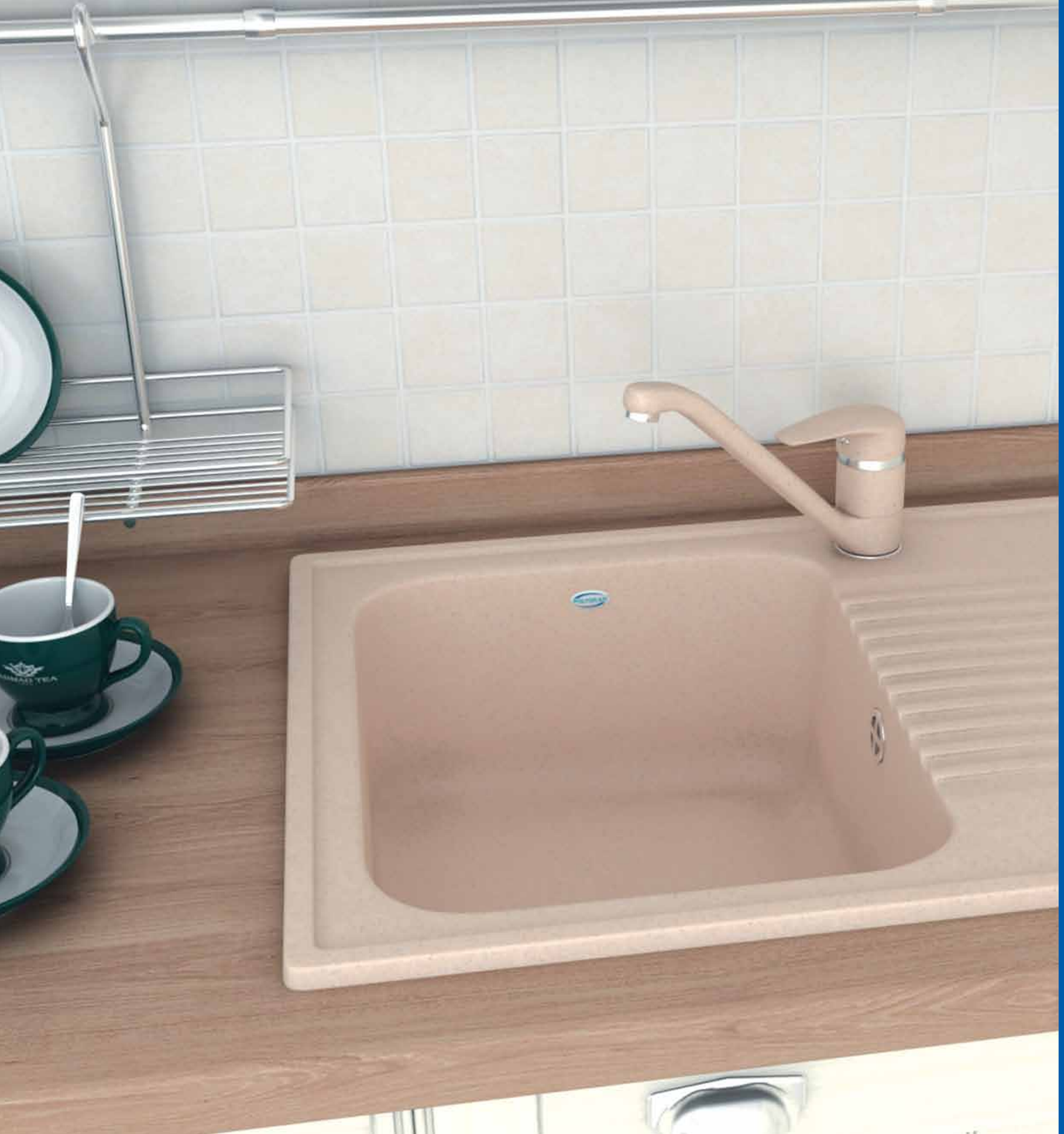

Кухонные мойки из камня POLYGRAN®

Образец высокого качества и надежности. Использование современных технологий при изготовлении моек позволяет получить самые разные формы и оригинальные цвета, которые не блекнут даже после 10 лет использования.

F-05

Описание:

Суперкомпактная круглая мойка для небольшой семьи, монтируется в тумбу от 40 см при условии отсутствия стен по бокам мойки.

Аксессуары:

Корзина

Коландер

Сушка

Разделочная доска

Дозатор

Измельчитель пищевых отходов

Фильтр питьевой воды

Рейлинги

Ведро для мусора

Моющие средства

Размеры:

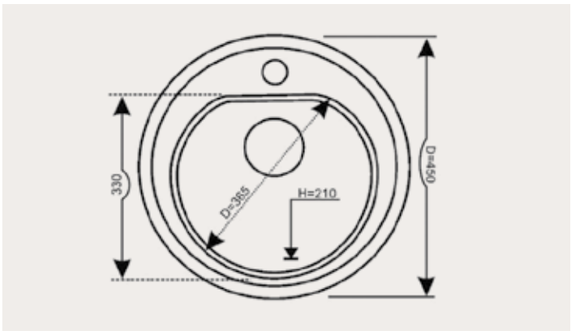

Цветовая гамма:

Бежевый №27

Белый №26

Зеленый №31

Коричневый №21

Опал №328

Песочный №302

Розовый №30

Салатовый №25

Серый №14

Терракот №307

Хлопок №331

Черный №16

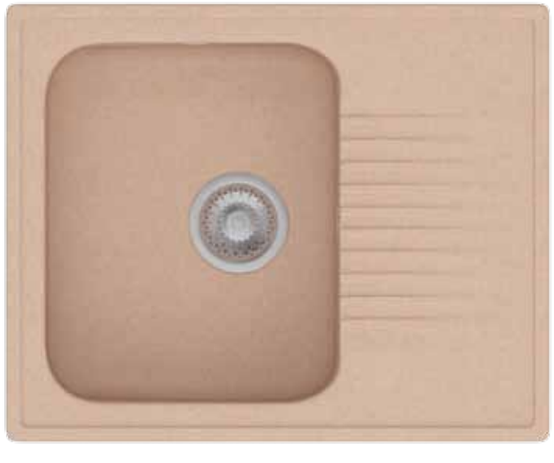

F-07

Описание:

Мойка классической формы в технодизайне, отличается наличием граненых сливных желобков на крыле.

Аксессуары:

Корзина

Коландер

Сушка

Разделочная доска

Дозатор

Измельчитель пищевых отходов

Фильтр питьевой воды

Рейлинги

Ведро для мусора

Моющие средства

Размеры:

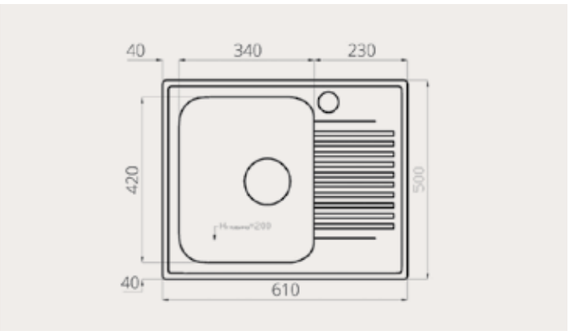

Цветовая гамма:

Бежевый №27

Белый №26

Зеленый №31

Коричневый №21

Опал №328

Песочный №302

Розовый №30

Салатовый №25

Серый №14

Терракот №307

Хлопок №331

Черный №16

F-08

Описание:

Популярная модель компактной мойки круглой формы с отверстием для смесителя. Монтируется в тумбу 50 см и более, при условии отсутствия стен слева и справа от мойки. Плюсом этой модели является наличие бортика-непроливайки.

Аксессуары:

Корзина

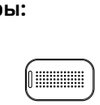
Коландер

Сушка

Разделочная доска

Дозатор

Измельчитель пищевых отходов

Фильтр питьевой воды

Рейлинги

Ведро для мусора

Моющие средства

Размеры:

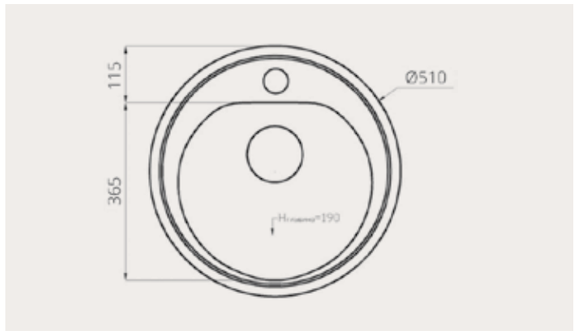

Цветовая гамма:

Бежевый №27

Белый №26

Зеленый №31

Коричневый №21

Опал №328

Песочный №302

Розовый №30

Салатовый №25

Серый №14

Терракот №307

Хлопок №331

Черный №16

F-09

Описание:

Полуторачашевая мойка, малая чаша удобна для мытья мелких предметов, фруктов и разморозки продуктов при использовании коландера. Отсутствие крыла у мойки позволяет максимально использовать площадь кухонной столешницы.

Аксессуары:

Корзина

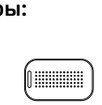
Коландер

Сушка

Разделочная доска

Дозатор

Измельчитель пищевых отходов

Фильтр питьевой воды

Рейлинги

Ведро для мусора

Моющие средства

Размеры:

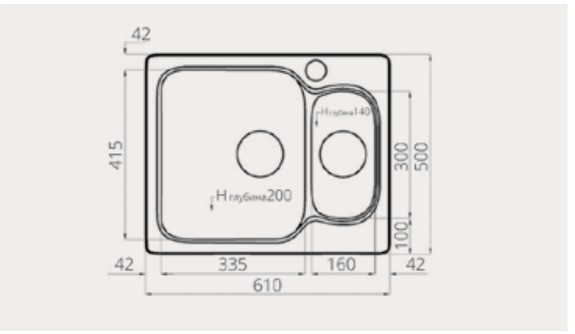

Цветовая гамма:

Бежевый №27

Белый №26

Зеленый №31

Коричневый №21

Опал №328

Песочный №302

Розовый №30

Салатовый №25

Серый №14

Терракот №307

Хлопок №331

Черный №16

F-10

Описание:

Компактная угловая модель с интегрированной мыльницей справа от чаши и стандартным отверстием для установки смесителя.

Аксессуары:

Корзина

Коландер

Сушка

Разделочная доска

Дозатор

Измельчитель пищевых отходов

Фильтр питьевой воды

Рейлинги

Ведро для мусора

Моющие средства

Размеры:

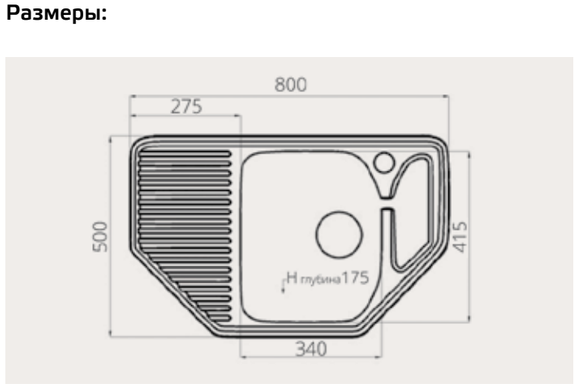

Цветовая гамма:

Бежевый №27

Белый №26

Зеленый №31

Коричневый №21

Опал №328

Песочный №302

Розовый №30

Салатовый №25

Серый №14

Терракот №307

Хлопок №331

Черный №16

F-11

Описание:

Мойка с самой глубокой чашей и задней полкой для установки смесителя и флаконов с моющими средствами POLYGRAN. Обратите внимание на высокий бортик-непроливайку.

Аксессуары:

Корзина

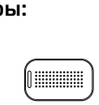
Коландер

Сушка

Разделочная доска

Дозатор

Измельчитель пищевых отходов

Фильтр питьевой воды

Рейлинги

Ведро для мусора

Моющие средства

Размеры:

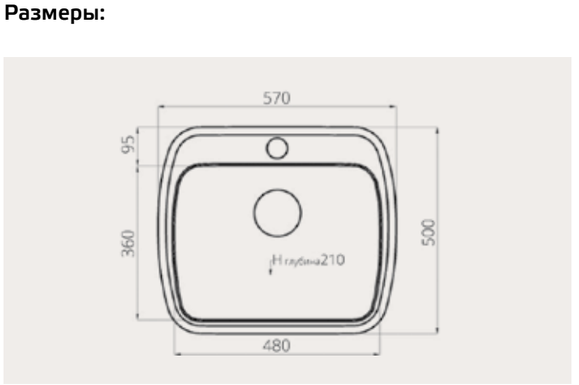

Цветовая гамма:

Бежевый №27

Белый №26

Зеленый №31

Коричневый №21

Опал №328

Песочный №302

Розовый №30

Салатовый №25

Серый №14

Терракот №307

Хлопок №331

Черный №16

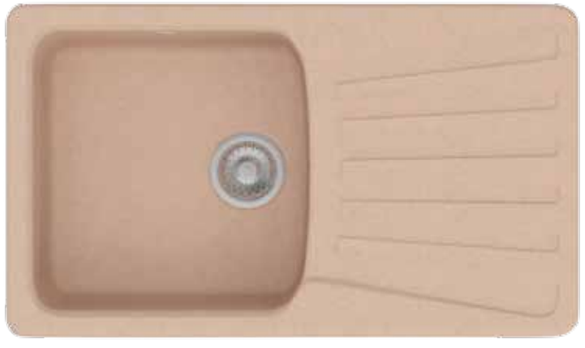

F-12

Описание:

Мойка с реверсивным большим крылом и широкой глубокой чашей. Равное сочетание функциональных возможностей и классического дизайна.

Аксессуары:

Корзина

Коландер

Сушка

Разделочная доска

Дозатор

Измельчитель пищевых отходов

Фильтр питьевой воды

Рейлинги

Ведро для мусора

Моющие средства

Размеры:

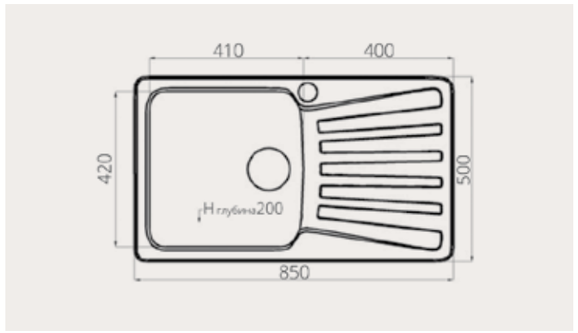

Цветовая гамма:

Бежевый №27 | **Белый** №26 | **Зеленый** №31 | **Коричневый** №21 | **Опал** №328 | **Песочный** №302

Розовый №30 | **Салатовый** №25 | **Серый** №14 | **Терракот** №307 | **Хлопок** №331 | **Черный** №16

F-14

Описание:

Большая угловая мойка с большой и малой чашами. По бокам у мойки имеется два небольших крыла. В продаже всегда — модель с малой чашей слева и готовым отверстием под смеситель.

Аксессуары:

Корзина

Коландер

Сушка

Разделочная доска

Дозатор

Измельчитель пищевых отходов

Фильтр питьевой воды

Рейлинги

Ведро для мусора

Моющие средства

Размеры:

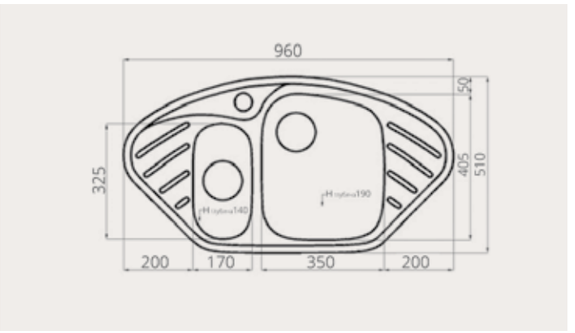

Цветовая гамма:

Бежевый №27 | **Белый** №26 | **Зеленый** №31 | **Коричневый** №21 | **Опал** №328 | **Песочный** №302

Розовый №30 | **Салатовый** №25 | **Серый** №14 | **Терракот** №307 | **Хлопок** №331 | **Черный** №16

F-15

Описание:

Оборачиваемая мойка для установки в тумбу от 800 мм. Функциональная мойка с двумя полноразмерными чашами.

Аксессуары:

Корзина

Коландер

Сушка

Разделочная доска

Дозатор

Измельчитель пищевых отходов

Фильтр питьевой воды

Рейлинги

Ведро для мусора

Моющие средства

Размеры:

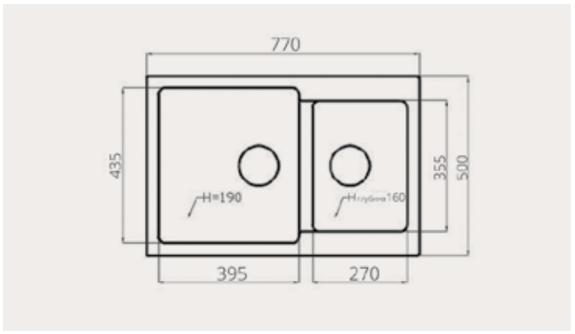

Цветовая гамма:

Бежевый №27

Белый №26

Зеленый №31

Коричневый №21

Опал №328

Песочный №302

Розовый №30

Салатовый №25

Серый №14

Терракот №307

Хлопок №331

Черный №16

F-16

Описание:

Мойка овальной формы с круглой чашей, пользуется большим спросом на протяжении многих лет, создает ощущение легкости и уюта на кухне. Не забудьте поставить дозатор в цвет мойки или кран фильтра питьевой воды.

Аксессуары:

Корзина

Коландер

Сушка

Разделочная доска

Дозатор

Измельчитель пищевых отходов

Фильтр питьевой воды

Рейлинги

Ведро для мусора

Моющие средства

Размеры:

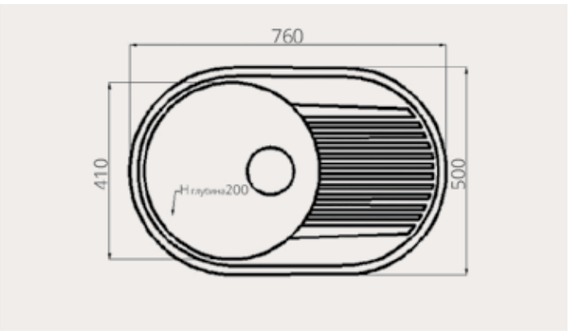

Цветовая гамма:

Бежевый №27

Белый №26

Зеленый №31

Коричневый №21

Опал №328

Песочный №302

Розовый №30

Салатовый №25

Серый №14

Терракот №307

Хлопок №331

Черный №16

F-17

Описание:

Бюджетная модель прямоугольной мойки, удобна для небольших кухонь, офисов или гостиниц. Ее возможно разместить в столешницу шириной как 60 см, так и 50 см. Даже в такой маленькой мойке можно вымыть противень.

Аксессуары:

Размеры:

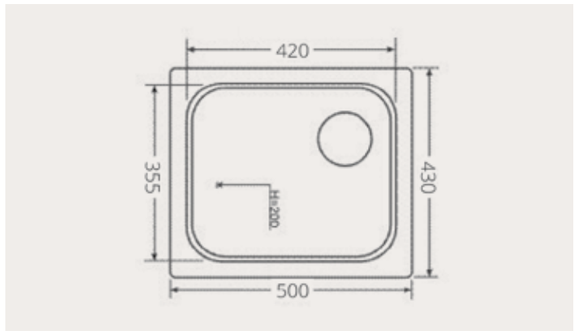

Цветовая гамма:

F-18

Описание:

Флагманская модель в линейке POLYGRAN, 2 чаши, одна из них полноразмерная, а вторая дополнительная, с возможностью размещения в ней металлического коландера. На мойке можно разместить дозатор, кран фильтра питьевой воды, а в сливное отверстие установить измельчитель пищевых отходов. Дополнительным плюсом данной модели является возможность монтажа мойки с крылом слева или справа.

Аксессуары:

Размеры:

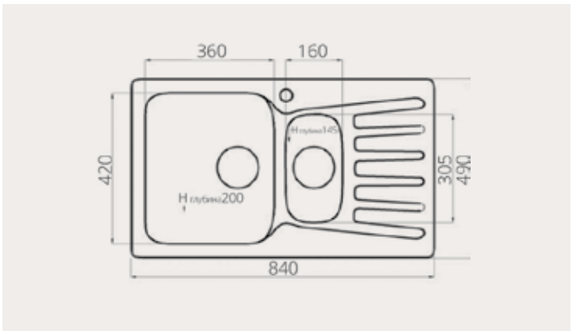

Цветовая гамма:

F-19

Описание:

Мойка из серии с новым дизайном удивит объемом своей чаши, она вмещает более 50 литров воды. Мы рекомендуем эту мойку для установки в больших кухонных зонах коттеджей или квартир. Эту мойку можно разместить в столешнице по вашему усмотрению: крыло слева или справа.

Аксессуары:

Корзина

Коландер

Сушка

Разделочная доска

Дозатор

Измельчитель пищевых отходов

Фильтр питьевой воды

Рейлинги

Ведро для мусора

Моющие средства

Размеры:

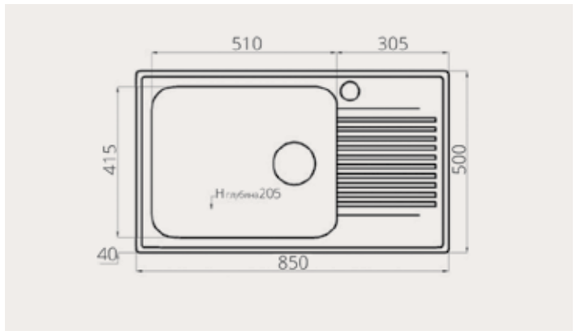

Цветовая гамма:

Бежевый №27

Белый №26

Зеленый №31

Коричневый №21

Опал №328

Песочный №302

Розовый №30

Салатовый №25

Серый №14

Терракот №307

Хлопок №331

Черный №16

F-20

Описание:

Мойка новой дизайнерской серии с чашей объемом 35 литров с крыльями по бокам, на которых возможно установить не только смеситель, но и другие аксессуары, включая кран фильтра питьевой воды и кнопку измельчителя. Преимуществом данной мойки является то, что ее можно монтировать и как накладную.

Аксессуары:

Корзина

Коландер

Сушка

Разделочная доска

Дозатор

Измельчитель пищевых отходов

Фильтр питьевой воды

Рейлинги

Ведро для мусора

Моющие средства

Размеры:

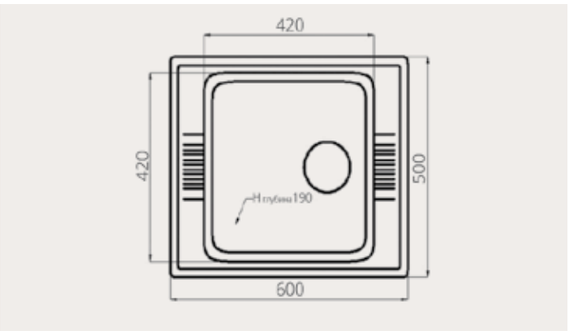

Цветовая гамма:

Бежевый №27

Белый №26

Зеленый №31

Коричневый №21

Опал №328

Песочный №302

Розовый №30

Салатовый №25

Серый №14

Терракот №307

Хлопок №331

Черный №16

F-21

Описание:

Полуторачашевая оборачиваемая мойка
с крылом в тумбу от 800 мм.
Европейский дизайн, прямые линии.
Малая чаша удобна для мытья мелких
предметов, фруктов и разморозки продуктов.

Аксессуары:

Корзина

Коландер

Сушка

Разделочная доска

Дозатор

Измельчитель пищевых отходов

Фильтр питьевой воды

Рейлинги

Ведро для мусора

Моющие средства

Размеры:

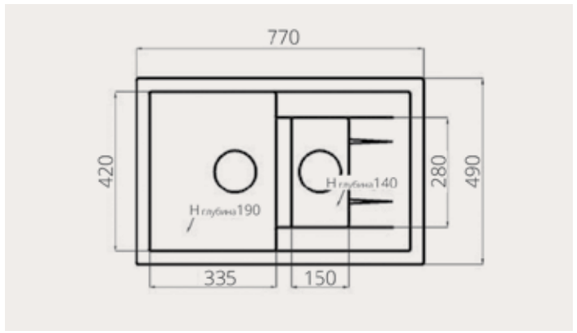

Цветовая гамма:

Бежевый №27

Белый №26

Зеленый №31

Коричневый №21

Опал №328

Песочный №302

Розовый №30

Салатовый №25

Серый №14

Терракот №307

Хлопок №331

Черный №16

F-22

Описание:

Компактная мойка с небольшим крылом, на все случаи жизни.

Аксессуары:

Корзина

Коландер

Сушка

Разделочная доска

Дозатор

Измельчитель пищевых отходов

Фильтр питьевой воды

Рейлинги

Ведро для мусора

Моющие средства

Размеры:

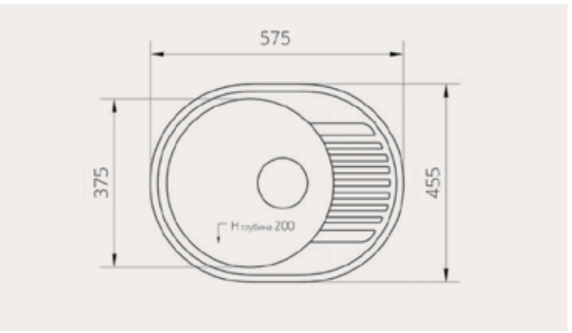

Цветовая гамма:

Бежевый №27

Белый №26

Зеленый №31

Коричневый №21

Опал №328

Песочный №302

Розовый №30

Салатовый №25

Серый №14

Терракот №307

Хлопок №331

Черный №16

F-150

Описание:

Классическая мойка с двумя одинаково большими чашами, подходит для больших семей или для установки в детских садах, гостиницах и кафе-столовых.

Аксессуары:

Корзина

Коландер

Сушка

Разделочная доска

Дозатор

Измельчитель пищевых отходов

Фильтр питьевой воды

Рейлинги

Ведро для мусора

Моющие средства

Размеры:

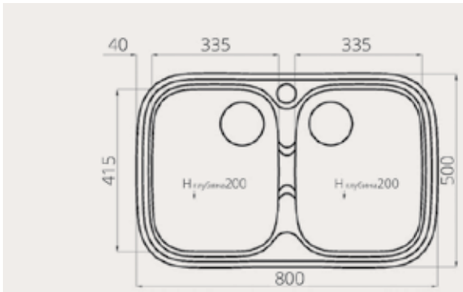

Цветовая гамма:

Бежевый №27

Белый №26

Зеленый №31

Коричневый №21

Опал №328

Песочный №302

Розовый №30

Салатовый №25

Серый №14

Терракот №307

Хлопок №331

Черный №16

F-29

Описание:

Врезная раковина для размещения в столешнице в ванной комнате.

Длина:	540 мм
Ширина:	440 мм
Глубина чаши:	170 мм

F-30

Описание:

Врезная раковина для размещения в столешнице в ванной комнате.

Длина:	570 мм
Ширина:	410 мм
Глубина чаши:	190 мм

Кварцевые мойки для кухни TOLERO®

Привлекательный и эстетичный вид натурального камня, однако по прочности превышает его в несколько раз! Специальный состав мойки Tolero состоит из 80% кварца и 20% полимерных связующих. Срок службы таких моек исчисляется десятилетиями.

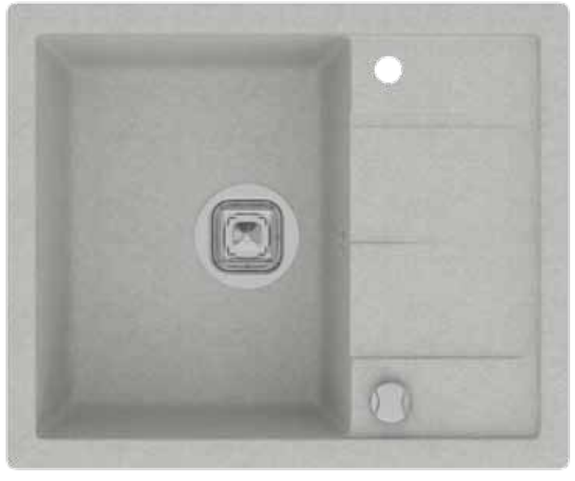

R-107

Описание:

Является прекрасным вариантом раковины для небольшой кухни. Рабочее крыло позволит сушить посуду, а специальные желобки стекать воде в чашу.

Аксессуары:

Корзина

Коландер

Сушка

Разделочная доска

Дозатор

Измельчитель пищевых отходов

Фильтр питьевой воды

Рейлинги

Ведро для мусора

Моющие средства

Размеры:

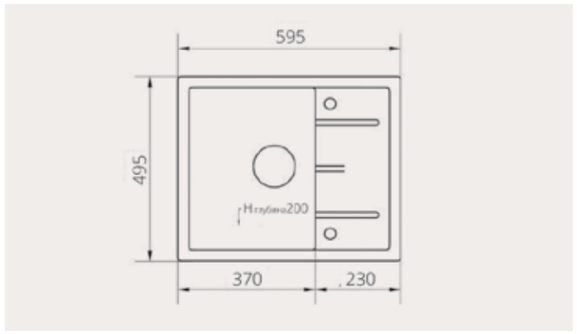

Цветовая гамма:

Бежевый №101

Белый №923

Коричневый №817

Сафари №102

Серый №701

Серый Металлик №001

Темно-бежевый №823

Черный №911

R-108

Описание:

Классическая врезная модель диаметром 51 см. Вместительная чаша и достаточно пространства на мойке для установки дополнительных аксессуаров (кран фильтра или дозатор моющего средства).

Аксессуары:

Корзина

Коландер

Сушка

Разделочная доска

Дозатор

Измельчитель пищевых отходов

Фильтр питьевой воды

Рейлинги

Ведро для мусора

Моющие средства

Размеры:

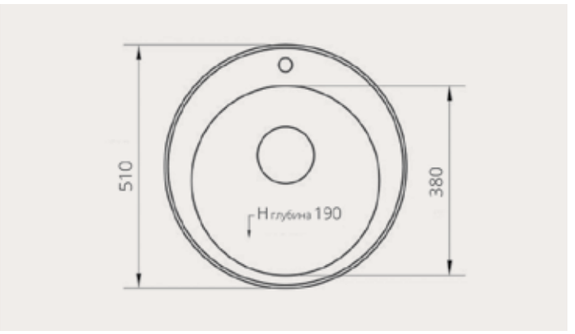

Цветовая гамма:

Бежевый №101

Белый №923

Коричневый №817

Сафари №102

Серый №701

Серый Металлик №001

Темно-бежевый №823

Черный №911

R-108E

Описание:

Оригинальная усовершенствованная мойка с увеличенным объемом чаши, благодаря уменьшению бортика раковины. Прекрасный вариант для кухни в классическом стиле.

Аксессуары:

Корзина

Коландер

Сушка

Разделочная доска

Дозатор

Измельчитель пищевых отходов

Фильтр питьевой воды

Рейлинги

Ведро для мусора

Моющие средства

Размеры:

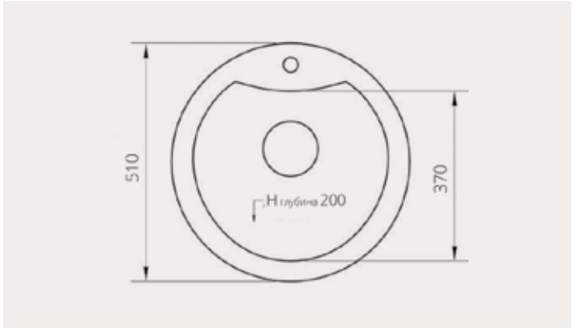

Цветовая гамма:

Бежевый №101

Белый №923

Коричневый №817

Сафари №102

Серый №701

Серый Металлик №001

Темно-бежевый №823

Черный №911

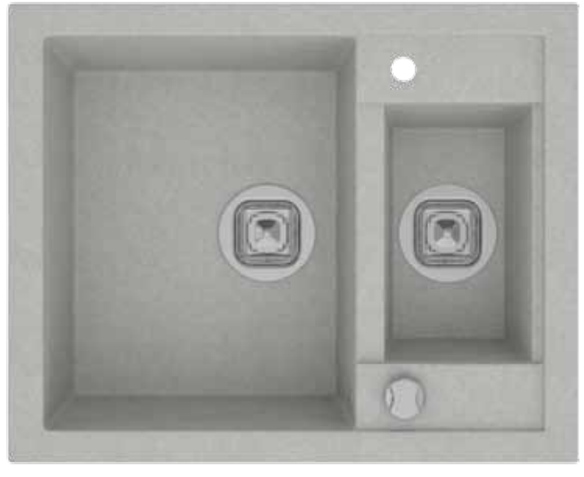

R-109

Описание:

Небольшая модель с коландером. Чаще всего коландер используют для мытья столовых приборов отдельно от посуды и разморозки продуктов. Коландер в этой модели также можно использовать для установки измельчителя мусора.

Аксессуары:

Корзина

Коландер

Сушка

Разделочная доска

Дозатор

Измельчитель пищевых отходов

Фильтр питьевой воды

Рейлинги

Ведро для мусора

Моющие средства

Размеры:

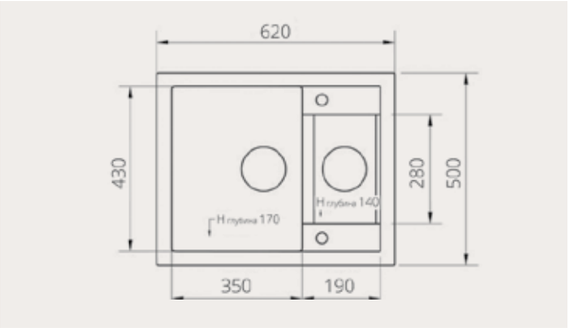

Цветовая гамма:

Бежевый №101

Белый №923

Коричневый №817

Сафари №102

Серый №701

Серый Металлик №001

Темно-бежевый №823

Черный №911

R-111

Описание:

Большая мойка в стиле модерн для любителей помыть посуду. Оригинальность модели состоит в смещении смесителя от центра раковины в левый или правый угол для эргономики пространства в прямых гарнитурах.

Аксессуары:

Размеры:

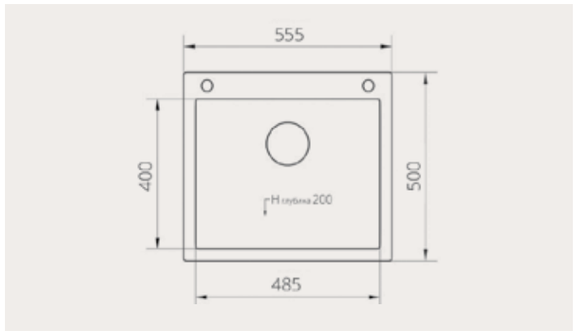

Цветовая гамма:

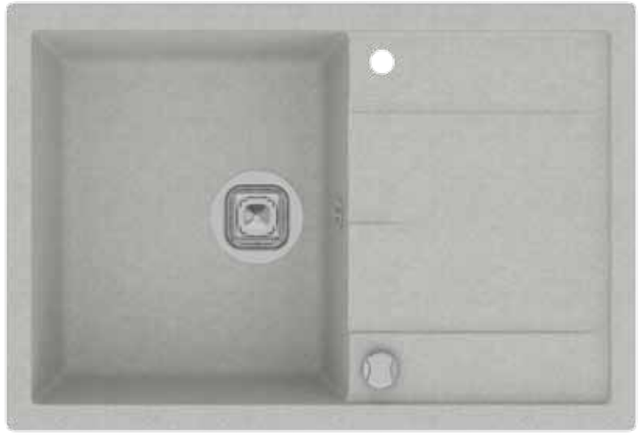

R-112

Описание:

Удивительно удобна со всех точек зрения. Большая квадратная чаша и большое крыло – мечта любой хозяйки. Лучший вариант для установки в большие прямые столы угловых кухонных гарнитуров.

Аксессуары:

Размеры:

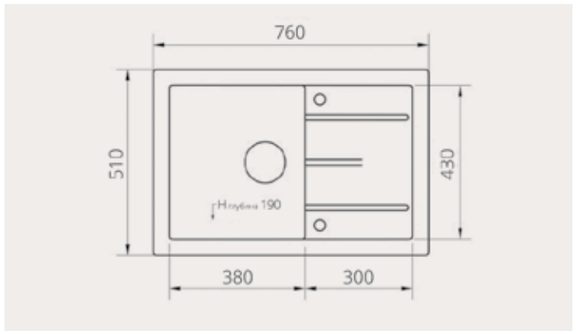

Цветовая гамма:

R-114

Описание:

Максимально функциональная модель для углового стола. Она вмещает в себя все: большую удобную чашу, дополнительную небольшую чашу, а также рабочее крыло-сушку.

Аксессуары:

Корзина, Коландер, Сушка, Разделочная доска, Дозатор

Измельчитель пищевых отходов, Фильтр питьевой воды, Рейлинги, Ведро для мусора, Моющие средства

Размеры:

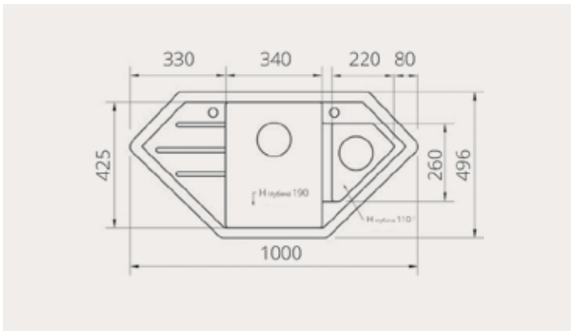

Цветовая гамма:

Бежевый №101, **Белый** №923, **Коричневый** №817, **Сафари** №102

Серый №701, **Серый Металлик** №001, **Темно-бежевый** №823, **Черный** №911

R-122

Описание:

Аккуратная продуманная мойка с круглой чашей и небольшим крылом. Желобки для стока воды позволяют воде стекать с сушки. Компактная и стильная мойка с двумя готовыми отверстиями.

Аксессуары:

Корзина, Коландер, Сушка, Разделочная доска, Дозатор

Измельчитель пищевых отходов, Фильтр питьевой воды, Рейлинги, Ведро для мусора, Моющие средства

Размеры:

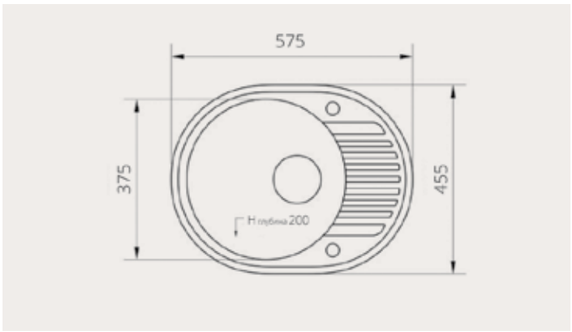

Цветовая гамма:

Бежевый №101, **Белый** №923, **Коричневый** №817, **Сафари** №102

Серый №701, **Серый Металлик** №001, **Темно-бежевый** №823, **Черный** №911

Аксессуары

Разделочные доски (бук)

F-05, F-08, F-16, F-22

F-07, F-09, F-11, F-12, F-18, F-19, F-20, F-21

F-10

F-14

F-15

F-17

Колландеры

F-09, F-18

F-09, F-18

F-14

Корзины и сушки к мойкам

F-07, F-09, F-17, F-18

F-08, F-16

F-10

F-11, F-19

F-12

F-20

Смеситель в цвет мойки

Polygran «Элара»

Polygran «Низкий»

Polygran «Высокий»

Polygran «Ганимед»

Polygran «Карме»

Polygran «Душевая лейка»

Polygran «Квадро»

Polygran Смеситель с душевой лейкой

Polygran «Дуо»

Смесители хромированные

Smart Pearl SM033507AA

Elghansa 0404

Vidima Сева Дуо B7441AA

Elghansa SCHARME 1605601

Elghansa 5616328

Elghansa MONDSCHEIN 5630235

Elghansa 5605840

Elghansa 5605840

Elghansa 0418

Elghansa 0422

Elghansa 0402

Elghansa MONDSCHEIN 0421

Elghansa 0429

Elghansa 0407

Elghansa TERRAKOTTA 0424

Elghansa 0406 (бронза)

Elghansa 0415 (бронза)

Измельчители пищевых отходов

Bone Hammer BH71

Bone Hammer BH81

Разное

Индикатор ресурса «АКВАФОР»

Набор моющих средств POLYGRAN

Комплект сливной арматуры с дистанционным управлением и соединением space-friendly

Дозаторы жидкого мыла

Дозаторы хромированные

Дозаторы в цвет моек

Фильтры питьевой воды Аквафор

Кристалл Соло

Кристалл Н

Кристалл

ТРИО НОРМА

Осмо Морион

В150 Фаворит

ОСМО-50-К

Корпус водоочистителя Викинг

Корпус водоочистителя Викинг Миди

Корпус водоочистителя Викинг Мини

Сменные фильтры для воды

Сменный модуль К1-02

Сменный модуль К1-03

Сменный модуль К1-04

Сменный модуль К1-05

Комплект сменных модулей

Сменный Картридж В505-13 АКВАФОР Викинг Мини (хол. вода)

Сменный модуль В-150

Сменный Картридж В505-14 АКВАФОР Викинг Мини (горяч. вода)

Сменный Картридж В515-13 АКВАФОР Викинг Миди (хол. вода)

Сменный Картридж В515-14 АКВАФОР Викинг Миди (горяч. вода)

Сменный Картридж В520-13 АКВАФОР Викинг (хол. вода)

Сменный Картридж В520-14 АКВАФОР Викинг (горяч. вода)

Мусорные ведра

Ведро круглое белое 0901

Ведро круглое серое 0908

Ведро круглое нерж. 14 л. 0902

Ведро выдвижное прямоугольное нержавейка 0906

Выдвижная решетчатая емкость с одним ведром (универсальное) 0904

Мусорное ведро «Oko-flex Uno» 18 л (хром)

Контейнер для мусора PET 40 0903

Решётчатая ёмкость 2 уровня, узкая 0910

Решётчатая ёмкость 2 уровня, широкая 0911